SPECIFICATION APPLIED

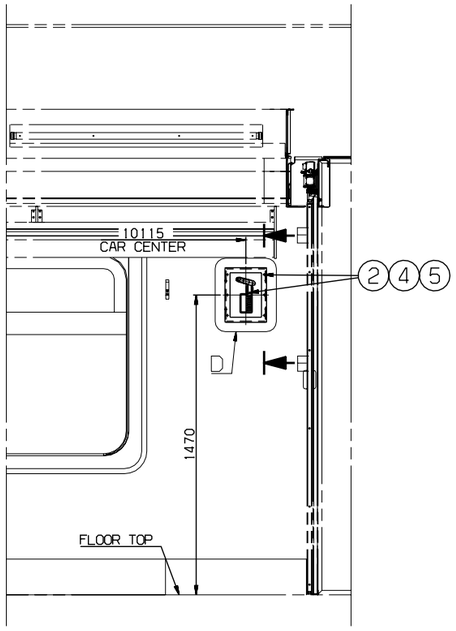

VIEW A-A

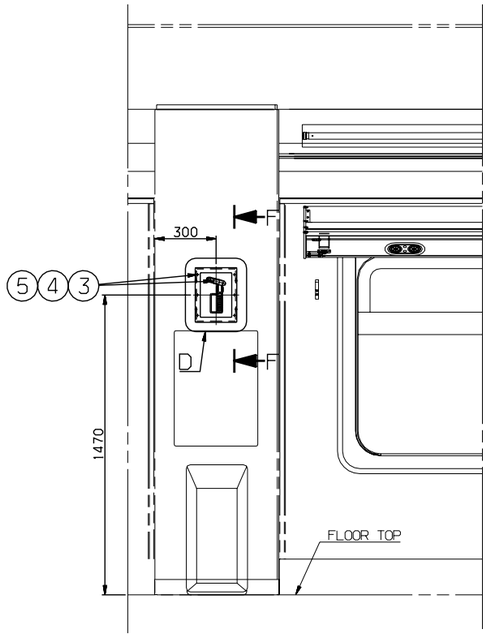

VIEW B-B

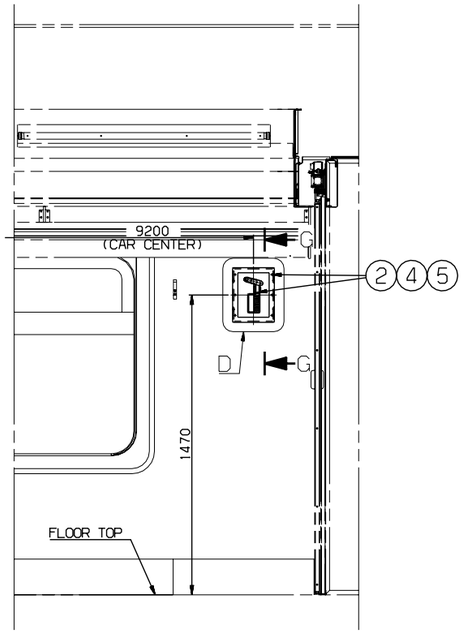

VIEW C-C

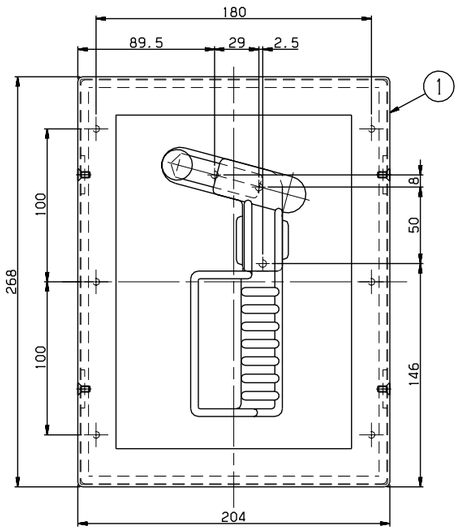

DETAIL D
SCALE=1/2

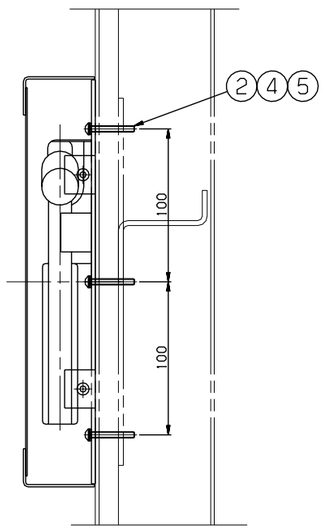

SECTION E-E
SCALE=1/2

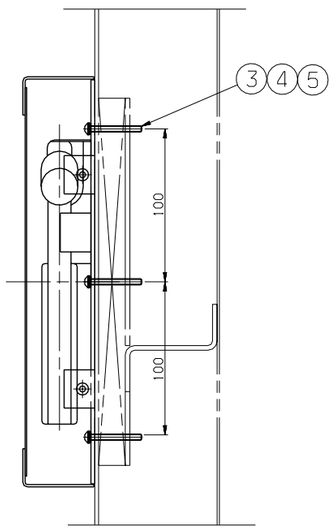

SECTION F-F
SCALE=1/2

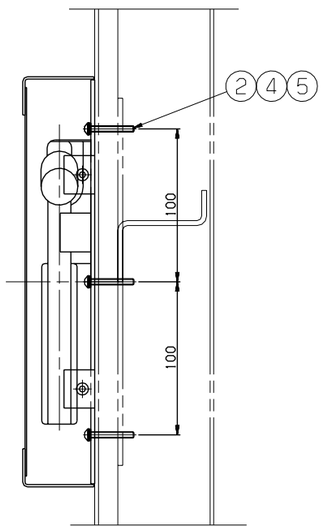

SECTION G-G
SCALE=1/2

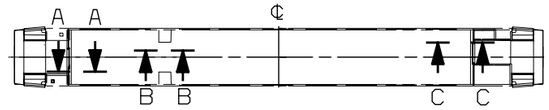

KEY PLAN
T CAR

등급 GRADE		A	B
주조, 가공용 CASTING		(±)	
~ 20M	B	14	24
~ 15M	7	12	21
~ 12M	6	10	18
~ 8M	5	8	14
~ 4M	4	6	11
~ 2M	3	4	8
~ 1M	2	3	6
~ 315	1	2	4
~ 120	1	2	3
~ 30	1	1	1
등급 GRADE		A	B	C
절삭 가공용 MACHINING		(±)		
~ 20M	-	6.0	8.0
~ 15M	-	5.0	7.0
~ 12M	-	4.0	6.0
~ 8M	-	3.0	5.0
~ 4M	0.8	2.0	4.0
~ 2M	0.5	1.2	3.0
~ 1M	0.3	0.8	2.0
~ 315	0.2	0.5	1.2
~ 120	0.15	0.3	0.8
~ 30	0.1	0.2	0.5
1~5	0.05	0.1	0.2
등급 GRADE		A	B	C
기타 가공용 MACHINING		(±)		
주조시방은 별도표시함 GENERAL TOLERANCE				

NO.	PART NO.	DESCRIPTION	MATERIAL	Q'TY	W.T	REMARKS
5	RS60801-004S	WASHER, SPRING	SUS304	27		M4
4	RS60807-007S	WASHER, PLAN	SUS304	27		M4
3	RS60610-073S	SCREW, R.H	SUS304	9		M4x35
2	RS60610-072S	SCREW, R.H	SUS304	18		M4x30
1	RFP90035AN0	BOX, EMERGENCY, HAMMER ASSY	ASSY	3		

승인 APP	JeongYul Lee 2014.10.02	재질 MAT'L	ASSY
검도 CHK	KeongBong Park 2014.10.02	중량 G.W	
설계 DGN	HeonUk Lee 2014.10.02	일반공차	MC: B, MD: B, CT: B
제도 DRG	HeeSook Jeong 2014.10.02	SIZE	A1

TITLE: INSTALLATION, BOX EMERGENCY HAMMER, T CAR

DRG. NO: RFP90203EJ0 (Ver. 00, Rev. --)

SCALE 1/15 | SHEET 1 of 1

RSD1402 | RFP- | -PRJT

HYUNDAI Rotem 현대로템주식회사

기호 MARK	일자 DATE	변경내역 DETAIL OF REVISION(E.C ZONE)	설변번호 E.C NO.	설계 DGN	검도 CHK	승인 APP

본 도면은 당사 재산권에 해당하며 무단복제/배포 금지됨. PROPERTY OF ISSUING ENTITY, CANNOT BE DISTRIBUTED OR REPRODUCED WITHOUT AUTHORIZATION.

CATIA